«УТВЕРЖДАЮ»
Директор ТОО «Болат Қалқан»
_____ Алябеков Г.К.
«01» 04 2026г.

ЗАКЛЮЧЕНИЕ АУДИТА В ОБЛАСТИ ПОЖАРНОЙ БЕЗОПАСНОСТИ

№ 039 от "01" Апреля 2026 г.

ТОО "Детский ясли сад «Балеркем»
Туркестанская область, Сарыагашский р/н, с. Акниет, ул, Турдыкулова №20.
БИН: 190540001984
(наименование объекта оценки, адрес)

Заключение в течение 5 рабочих дней поступило в _____КПС МЧС РК
Входящий №_____ дата _____

Кіріс № 277
«01» 04 2026 ж.
«ҚР ТЖМ Түркістан облысының ТЖД Сарыағаш ауданының Төтенше жағдайлар бөлімі» республикалық мемлекеттік мекемесі

Оглавление.

Оглавление	1
Договор на проведение работ по аудиту в области пожарной безопасности	2-4
Аттестат аккредитации. Копии дипломов сотрудников	5-8
Инструкции и приказы	9-15
Копии удостоверений сотрудников прошедших обучение по программе пожарно технического минимума протоколы заседания.	16-17
Протокол испытания качества огнезащитного покрытия деревянных конструкций и акт приемки.	18-19
Акт приёмки пожарной сигнализации в эксплуатацию	20
Проект установки системы автоматической пожарной сигнализации	21-27
Договор на проведение работ по техническому обслуживанию системы автоматической пожарной сигнализации.	28-30
График выполнения работ по обслуживанию системы автоматической пожарной сигнализации.	31
Акт выполненных работ по обслуживанию пожарной сигнализации	32
Журнал регистрации работ по проведения обслуживания системы автоматической пожарной сигнализации	33-36
Копии паспортов огнетушителей	37
Электротехнический отчет	38-41
Технический паспорт зданий	42-49
Отчет о проведении аудита	50-55

Договор №039

на выполнение работ по противопожарным мероприятиям

г. Сарыагаш **"01" апреля 2026 г.**

ТОО «Болат Қалқан», именуемое в дальнейшем "Исполнитель", в лице **директора Зиябеков Галымжан Кадырович,** и Заведующая **ТОО «Детский ясли-сад "Балеркем" Байболатова Багила Сабировна.,** именуемое в дальнейшем "Заказчик", заключили настоящий договор о нижеследующем.

1. Предмет договора

1.1. По договору возмездного оказания работ/услуг Исполнитель обязуется по заданию Заказчика оказать работы/услуги, указанные в п. 1.2 настоящего договора, а Заказчик обязуется оплатить эти услуги.

1.2. Исполнитель обязуется оказать следующие работы: **по проведению аудита в области пожарной безопастности на объекте ТОО «Детский ясли-сад ТОО «Детский ясли-сад "Балеркем" распаложенного по адресу: Сарыагашский р/н, с. Акниет улица Турдыкулова №20,** именуемые в дальнейшем "Работы/Услуги".

1.3. Работы/Услуги считаются оказанными после подписания акта выполненных работ Заказчиком или его уполномоченным представителем.

2. Права и обязанности сторон

2.1. Исполнитель обязан:

2.1.1. Оказать Работы/Услуги с надлежащим качеством.

2.1.2. Оказать Работы/Услуги в полном объеме в срок, указанный в п. 1.3 настоящего договора.

2.1.3. Безвозмездно исправить по требованию Заказчика все выявленные недостатки, если в процессе оказания Работ/Услуг Исполнитель допустил отступление от условий договора, ухудшившее качество работы, в течение 30 дней.

2.1.4. Исполнитель обязан выполнить работу лично.

2.2. Заказчик обязан:

2.2.1. Оплатить работу по цене, указанной в п. 3 настоящего договора, в течение 15 дней с момента подписания акт выполненных работ/услуг.

2.3. Заказчик имеет право:

2.3.1. Во всякое время проверять ход и качество работы, выполняемой Исполнителем, не вмешиваясь в его деятельность.

2.3.2. Отказаться от исполнения договора в любое время до подписания акта, уплатив Исполнителю часть установленной цены пропорционально части оказанных Услуг, выполненной до получения извещения об отказе Заказчика от исполнения договора.

3. Цена договора и порядок расчетов

3.1. Цена настоящего договора составляет: **200 000** ***(двести тысяч тенге).***

3.2. Уплата Заказчиком Исполнителю цены договора осуществляется путем перечисления средств на расчетный счет Исполнителя, указанный в настоящем договоре в течение 15 дней после оказания Исполнителем Услуг в полном объеме, на основании Акта оказанных услуги предоставления Исполнителем надлежащим образом оформленного счета на оплату.

4. Ответственность сторон

4.1. За нарушение срока оказания Работ/Услуг, указанного в п. 1.3 настоящего договора, Исполнитель уплачивает Заказчику штраф в размере 10 % от суммы договора и пеню из расчета 0,1 % от суммы договора за каждый день просрочки.

4.2. За нарушение срока оплаты Работ/Услуг, указанного в п. 3.2 настоящего договора, Заказчик уплачивает Исполнителю штраф в размере 10 % от суммы договора и пеню из расчета 0,1 % от суммы договора за каждый день просрочки.
4.3. Меры ответственности сторон, не предусмотренные в настоящем договоре, применяются в соответствии с нормами действующего законодательства РК.
4.4. Уплата неустойки не освобождает Исполнителя от выполнения лежащих на нем обязательств или устранения нарушений.

5. Обстоятельства непреодолимой силы

5.1. Стороны несут ответственность за неисполнение, а также ненадлежащее исполнение обязательств по настоящему Договору, в соответствии с законодательством Республики Казахстан и Договором. Ни одна из Сторон не несет ответственность за неисполнение, либо ненадлежащее исполнение каких-либо обязательств по Договору, если такое неисполнение или ненадлежащее исполнение вызвано обстоятельствами непреодолимой силы, которые Сторона не могла ни предвидеть, ни предотвратить разумными мерами.
5.2. К обстоятельствам непреодолимой силы Стороны относят: наводнения, пожары, войны, революции, национализации, изъятия для государственных нужд, издания нормативных правовых или иных обязательных к исполнению актов. Обстоятельствами непреодолимой силы не являются любые действия, вызванные небрежностью или виной Сторон, их уполномоченных лиц, сотрудников, агентов, а также аффилированных лиц.
5.3. В случае возникновения обстоятельств непреодолимой силы, Сторона, подвергшаяся их воздействию, незамедлительно уведомляет об этом другую Сторону в течение 2-х суток, путем вручения либо отправкой по почте письменного уведомления, уточняющего дату начала и описание обстоятельств или сообщения по факсимильной связи или по электронной почте с одного из адресов электронной почты, указанных в Договоре. В случае, если обстоятельства непреодолимой силы препятствуют отправлению такого уведомления, оно должно быть отправлено в рабочий день, следующий за днем окончания воздействия обстоятельств непреодолимой силы.
5.4. Срок исполнения обязательств Сторон по Договору приостанавливается на срок действия обстоятельств непреодолимой силы и возобновляется с даты их прекращения. Соответственно, настоящим Стороны подтверждают, что без дополнительного соглашения между Сторонами, обстоятельства непреодолимой силы не прекращают обязательства Сторон по Договору, а лишь приостанавливают сроки для их исполнения и по окончании воздействия обстоятельств непреодолимой силы Стороны продолжат исполнение обязательств по Договору в соответствии и на условиях, изложенных в нем.
5.5. Доказательством наличия обстоятельств непреодолимой силы служит свидетельство, выданное компетентным органом, организацией, авиаперевозчиком, транспортной организацией. В случае, если наличие обстоятельств непреодолимой силы общеизвестно, Стороны освобождаются от обязанности доказывания их воздействия.
5.6. В случае действия обстоятельств непреодолимой силы в течение 30 (тридцати) суток, любая из Сторон вправе расторгнуть настоящий Договор с обязательным предварительным проведением взаиморасчетов за фактически оказанные услуги, но без обязанностей по возмещению возможных убытков другой Стороны. При воздействии обстоятельств непреодолимой силы Стороны, по возможности, препятствуют разглашению конфиденциальной информации. В случае если разглашение все же произошло, Сторона должна сообщить об этом факте другой Стороне в кратчайший срок, в противном случае не уведомившая о разглашении конфиденциальной информации Сторона несет ответственность без учета воздействия обстоятельств непреодолимой силы.

6. Порядок разрешения споров

. Споры и разногласия, которые могут возникнуть при исполнении настоящего говора, будут по возможности разрешаться путем переговоров между сторонами.

2. В случае невозможности разрешения споров путем переговоров все споры, зногласия или требования, возникающие из настоящего контракта (договора) либо в язи с ним, в том числе касающиеся его нарушения, прекращения или едействительности подлежат окончательному урегулированию. (По договоренности торон, местом разбирательства можно выбрать и другие суды, которые полномоченные рассматривать споры между субъектами предпринимательства и.т.д.).

7. Заключительные положения

.1. Любые изменения и дополнения к настоящему договору действительны лишь при словии, что они совершены в письменной форме и подписаны уполномоченными на то редставителями сторон. Приложения к настоящему договору составляют его еотъемлемую часть.

.2. Настоящий договор составлен в двух экземплярах на русском языке. Оба кземпляра идентичны и имеют одинаковую силу. У каждой из сторон находится один кземпляр настоящего договора.

7.3. Настоящий Договор может быть расторгнут, как по соглашению Сторон, так и по инициативе одной из Сторон. Сторона, инициирующая расторжение Договора, должна за 15 календарных дней предполагаемого расторжения письменно известить другую Сторону о своих намерениях. В случае расторжения Договора по инициативе одной из Сторон, Сторона, инициирующая расторжение выплачивает противоположной Стороне все возможные убытки, вызванные досрочным расторжением Договора. Договор считается расторгнутым, при условии, что Стороны заключат соответствующее соглашение о расторжении и полностью исполняет все свои обязательства, взятые ими по Договору, включая финансовые.

7.4. Договор вступает в силу с даты подписания Сторонами и действует 1 *(один)* год, а в части взаиморасчетов и предоставления гарантии – до их полного завершения.

7.5. Настоящий Договор подписан в двух экземплярах, по одному для каждой Стороны. Экземпляры идентичны и имеют равную юридическую силу.

8. Юридические адреса сторон и банковские реквизиты

ЗАКАЗЧИК:

ТОО «Детский ясли-сад ТОО «Детский ясли-сад "Балеркем" РК, Туркестанская область, Сарыагашский р/н, с. Акниет, ул. Турдыкулова №20.
БИН 190540001984
ИИК KZ4108562203106379404
Банк АО «Банк Центр Кредит»
БИК банка
КБе 17
Заведующая

Байболатова Б.С.

ИСПОЛНИТЕЛЬ:

ТОО «Болат Қалқан»
РК, область Туркестан, район Сарыагаш, город Сарыагаш, улица Казыбек Би, дом №233.
БИН: 240240007012
ИИК: KZ39722S000034204541
Банк: АО «Kaspi Bank»
БИК банка: CASPKZKA
КБе 17
Тел.: +7(705)103[illegible]-13

Виябеков Г.К.

Республиканское государственное учреждение "Комитет противопожарной службы Министерства по чрезвычайным ситуациям Республики Казахстан"

АТТЕСТАТ АККРЕДИТАЦИИ

№: KZ04VVB00001041

(номер аттестата аккредитации)

НАСТОЯЩИЙ АТТЕСТАТ АККРЕДИТАЦИИ ВЫДАН

Товарищество с ограниченной ответственностью "Болат Калкан"

(наименование организации)

160900, Республика Казахстан, Туркестанская область, Сарыагашский район, г.Сарыагаш, улица Казыбек Би, дом № 233

(юридический адрес организации)

и удостоверяет, что в соответствии с пунктом 19-2) статья 1 Закона Республики Казахстан "О гражданской защите" данная экспертная организация аккредитована на выполнение работ по аудиту в области пожарной безопасности

Срок действия аттестата аккредитации с 14.02.2024

Председатель комитета **Камалов Рамиль Фаткулович**

Құл құжат ҚР 2003 жылдың 7 қаңтарындағы «Электронды құжат және электронды сандық қол қою» туралы заңның 7 бабы, 1 тармағына сәйкес қағаз бетіндегі заңмен тең. Электрондық құжат www.elicense.kz порталында құрылған.Электрондық құжат түпнұсқасын www.elicense.kz порталында тексере аласыз.
Данный документ согласно пункту 1 статьи 7 ЗРК от 7 января 2003 года «Об электронном документе и электронной цифровой подписи» равнозначен документу на бумажном носителе. Электронный документ сформирован на портале www.elicense.kz. Проверить подлинность электронного документа вы можете на портале www.elicense.kz.

Подрядчик: Заказчик:

МП МП

ПРИЕМНЫЙ АКТ

огнезащитной обработки от 26.03.2026г.

Мы, нижеподписавшиеся, исполнитель **ИП «Абдраманов Е.И.»** в лице директора **Абдраманов Е.И.**, и заказчик **ТОО Ясли сад «Балеркем»**, в лице Заведующая **Байболатова Б.С.**, составили настоящий акт на основании Договора №039 от 19 марта 2026 года, о том, что бригада пропитчиков произвела обработку деревянных конструкции огнезащитным составом кровель здания на объекте заказчика - **ТОО Ясли сад «Балеркем»** расположенного по адресу: Туркестанская область, Сарыагашский р/н, с. Акниет, улица Турдыкулова №20.

Общая площадь обработки: **753 м²**

Израсходовано материалов

для деревянных конструкции: **«НЕГОРИН МС-Д» - по норме**

Гарантииный срок: **1 год**

Качество выполняемых работ - **хорошо**

Работы выполнены в полном объеме и с надлежащим качеством.
К качеству выполненных работ «Заказчик» претензии не имеет.

Подписи сторон:

Заказчик: _____ Байбосынова Б.С.

Подрядчик: _____ Абдраманов Е.И.

Акт выполненных работ
по обслуживанию системы пожарной сигнализации

Сарыагашский р/н. от «26»_марта 2026 г.

Комиссия, в составе:

Заказчик: ТОО Ясли сад «Балеркем», в лице Заведующая **Байболатова Б.С.**

Подрядчик: ИП «Абдраманов Е.И.», в лице директора **Абдраманов Ербол Ибадуллаевич**

Основание: Договор №039 от 19.03.2026 г.

Произвели ревизию шлейфов, проверку на работоспособность пожарных извещателей, приборов, оповещателей систем автоматической пожарной сигнализации установленных в детский сад на объекте заказчика – **ТОО Ясли сад «Балеркем»** расположенного по адресу: Туркестанская область, Сарыагашский р/н, с. Акниет, улица Турдыкулова №20.

ЗАКЛЮЧЕНИЕ КОМИССИИ:

Выявленные в процессе комплексного опробования, неисправности, дефекты устранены. Система автоматической пожарной сигнализации функционирует в исправном состоянии.

Работы выполнены в полном объеме, с надлежащим качеством.
К качеству выполненных работ «Заказчик» претензии не имеет.

Комиссия:

Заказчик:_____ **Байболатова Б.С.**

Подрядчик: _____ **Абдраманов Е.И.**

Приложение №3

ЖУРНАЛ

учета работ по техническому обслуживанию и планов-предупредительному ремонту систем и установок пожарной автоматики

ЧП «Айсұлтан»

(предприятие-исполнитель)

ТОО «Детский ясли-сад «Балерин»

(наименование объекта)

Начат «___» марта 20 25 г.
Окончен «___» _____ 20___ г.

ТОО "Global-stroi-project" ЖШС

Лицензия №21022804 от 19.07.2021г.

РАБОЧИЙ ПРОЕКТ

УСТАНОВКА СИСТЕМЫ АВТОМАТИЧЕСКОЙ ПОЖАРНОЙ СИГНАЛИЗАЦИИ И РЕЧЕВОГО ОПОВЕЩЕНИЯ В ЗДАНИИ ТОО "ДЕТСКИЙ ЯСЛИ-САД "БАЛЕРКЕМ" РАСПОЛОЖЕННОГО ПО АДРЕСУ: ТУРКЕСТАНСКАЯ ОБЛАСТЬ, САРЫАГАШСКИЙ РАЙОН, КАБЫЛАНБЕКСКИЙ С.О., С.АКНИЕТ, УЛИЦА У.ТУРДЫКУЛОВА, Д.20.

Директор ТОО "Global-stroi-project" /Кабибдияров Р. В./

Шымкент 2024г.

Общие указания

Данный раздел проекта выполнен на основании задания на проектирование, строительных планов и в соответствии с нормативной документацией

Для обеспечения пожарной безопасности предусматривается автоматическая пожарная сигнализация.

Основное питание приборов ОПС осуществляется от сети переменного тока

Разводка кабельной трассы выполнена проводами КСПВ 1х2х 0,5 и ВВГнг 3х1,5.

Для выдачи сигнала о пожаре применены, дымовые ИП-212-141 ручные пожарные извещатели ИПР 513-10, которые соединяются проводом КСПВ-1х2х0,5мм

В качестве приемно - контрольного прибора принят прибор "Гранит-8".

Пожарный приемно - контрольный прибор обеспечивает:

- прием электрических сигналов автоматических пожарных извещателей и включение звуковой и световой сигнализации;
- контроль исправности шлейфа сигнализации;
- автоматический переход на питание от аккумулятора .

Предусматривается оптико - звуковое оповещение о пожаре согласно СН РК 2.02-11-2002 таблица 1

Монтаж извещателей и установку необходимо осуществлять в строгом соответствии с паспортом , техническим описанием и инструкцией по эксплуатации .

Ведомость рабочих чертежей основного комплекта ПС

Лист	Наименование	Примечание
1	Общие указания	
2	Схема подключения пожарных извещателей к ПКОП "Гранит-8"	
3	Схема расположения устройств пожарной сигнализации	
4	Блок "А". Первый этаж	
5	Блок "А". Второй этаж	
6	Блок "Б".	
7	Спецификация	

Ведомость ссылочных и прилагаемых документов

Обозначение	Наименование	Примеч.
	Ссылочные документы	
СНиП РК 2.02-15-2003	Пожарная автоматика зданий и сооружений.	
СН РК 2.02-11-2002	Нормы оборудования зданий, помещений и соору-	
	жений системами автоматической пожарной сиг-	
	нализации установками пожаротушения и опове-	
	щения людей о пожаре.	
	Перечень пожарной технической документаци	
	допущенной к применению на территории	
	Республики Казахстан . Выпуск 12	
РД 78.36.002-99	Технические средства систем безопасности	
	объектов. Обозначения условные графические	
	элементов систем.	
ИМ 14-23-2005	Средства пожарной и охранной сигнализации	

Рабочий проект разработан в соответствии с действующими на территории Республики Казахстан нормами и правилами предусматривает мероприятия, обеспечивающие взрыво- пожаро- безопасность, исключающие вредные воздействия на окружающую среду и воздушный бассейн, а так же предупреждающие чрезвычайные ситуации природного и техногенного характера

ГИП_____

Изм	Кол.уч	Лист	Док	Подпись	Дата
Исполнил		Жуманов Р			
Проверил		Хабибдияров Р.			

ПС

Установка системы автоматической пожарной сигнализации и речевого оповещения в здании ТОО "Детский ясли-сад "Балеркем" расположенного по адресу: Туркестанская область, Сарыагашский район, Кабыланбекский с.о., с.Акниет, улица У.Турдыкулова, д.20.

	Стадия	Лист	Листов
ТОО "Детский ясли-сад "Балеркем"	РП	1	7
Общие данные	ТОО "Global-stroi-project" Шымкент-2024г.		

Схема подключения пожарных извещателей к ПКОП "Гранит-8"

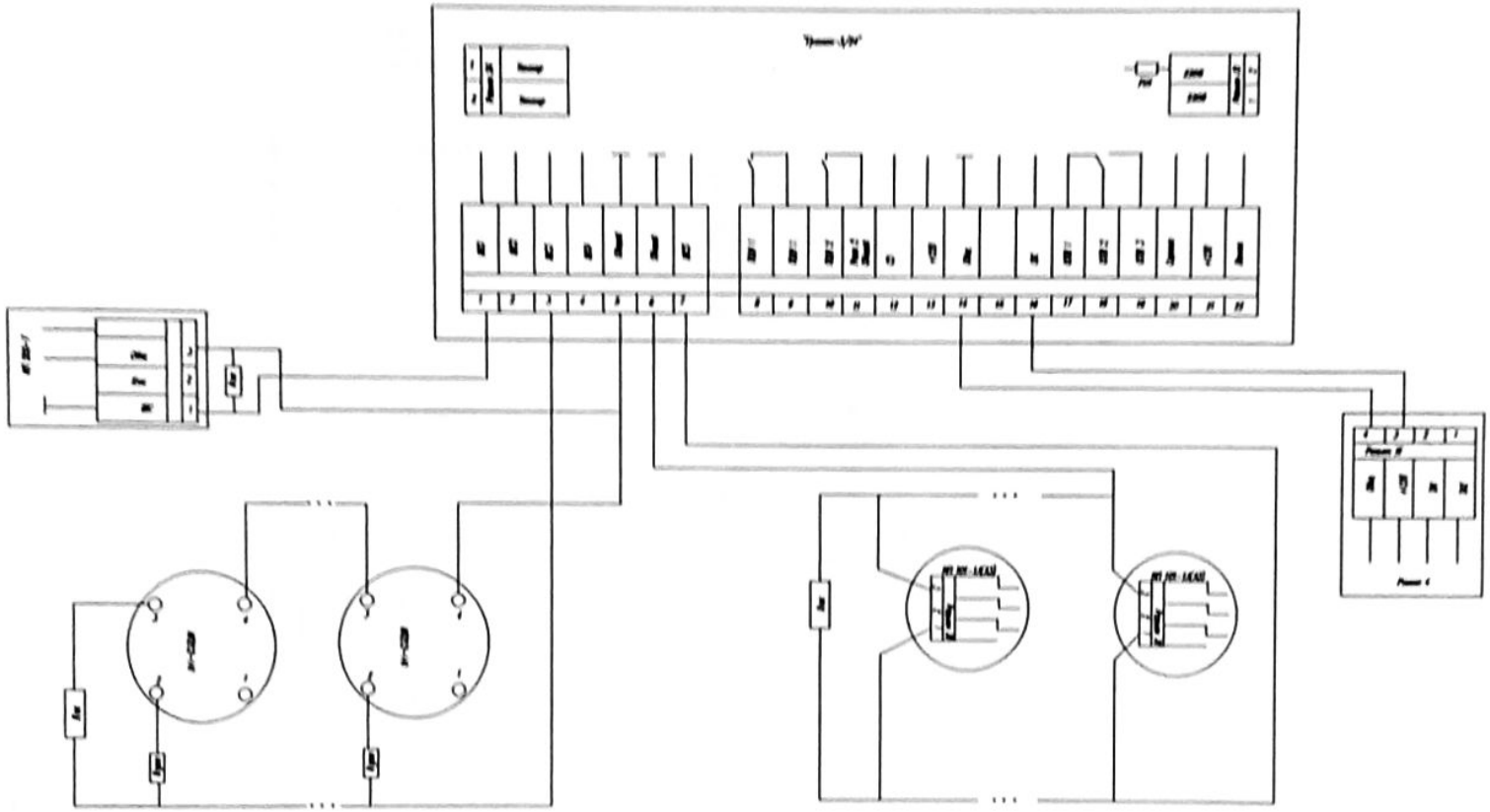

Условные обозначения

- датчик дымовой ИП 212-141
- датчик тепловой ИП 103-А/3-01
- извещатель пожарный ручной 513-10
- устройство оконечное
- ПКОП "Гранит-8"
- СРО "Рокот-3"
- сирена Янтарь-12
- табло "Выход"

Изм	Кол.уч	Лист	Док	Подпись	Дата
Исполнил		Жуманов Р			
Проверил		Хабибдияров Р			

ПС

Установка системы автоматической пожарной сигнализации и речевого оповещения в здании ТОО "Детский ясли-сад "Балерем" расположенного по адресу: Туркестанская область, Сарыагашский район, Кабылавбекский с.о., с.Аннит, улица У.Туддыеулова, д.20

ТОО "Детский ясли-сад "Балерем"

Стадия	Лист	Листов
РП	2	7

Схема подключения пожарных извещателей к ПКОП "Гранит-8"

ТОО "Global-stroi-project"
Шымкент-2024г.

Схема расположения устройств пожарной сигнализации

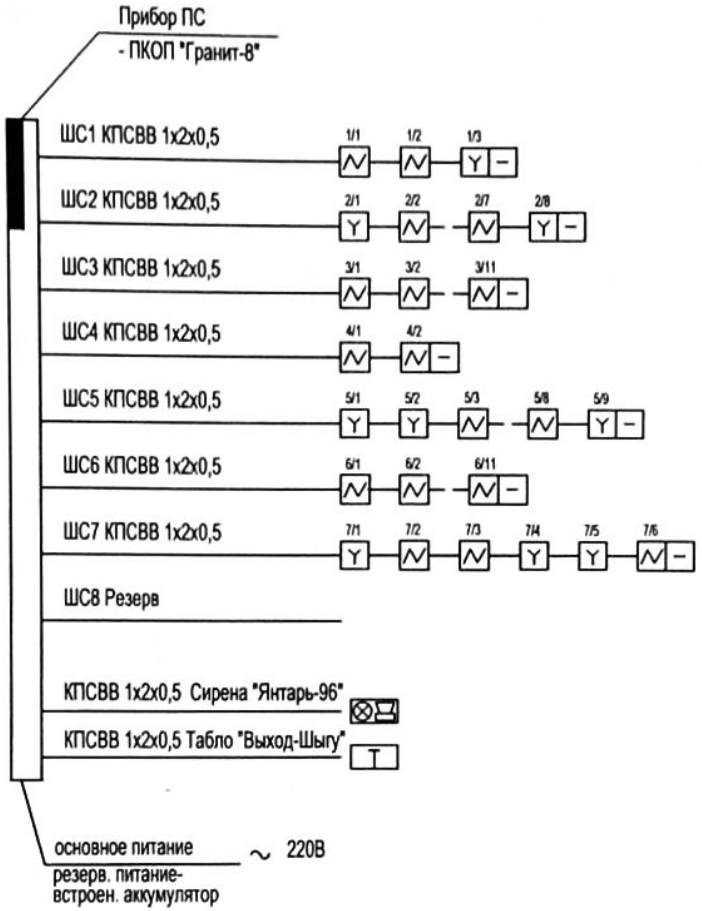

Условные обозначения

- датчик дымовой ИП 212-141
- датчик тепловой ИП 103-А/3-01
- извещатель пожарный ручной 513-10
- устройство оконечное
- ПКОП "Гранит-8"
- СРО "Рокот-3"
- сирена Янтарь-12
- табло "Выход"

Изм	Кол.уч	Лист	Док	Подпись	Дата
Исполнил		Жуманов Р.			
Проверил		Хабибдияров Р.			

ПС

Установка системы автоматической пожарной сигнализации и речевого оповещения в здании ТОО "Детский ясли-сад "Балеркем" расположенного по адресу: Туркестанская область, Сарыагашский район, Кабыланбекский с.о., с.Акниет, улица У.Турдыкулова, д.20.

ТОО "Детский ясли-сад "Балеркем"

Стадия	Лист	Листов
РП	3	7

Схема расположения устройств пожарной сигнализации.

ТОО "Global-stroi-project"
Шымкент-2024г.

Блок "А". Первый этаж

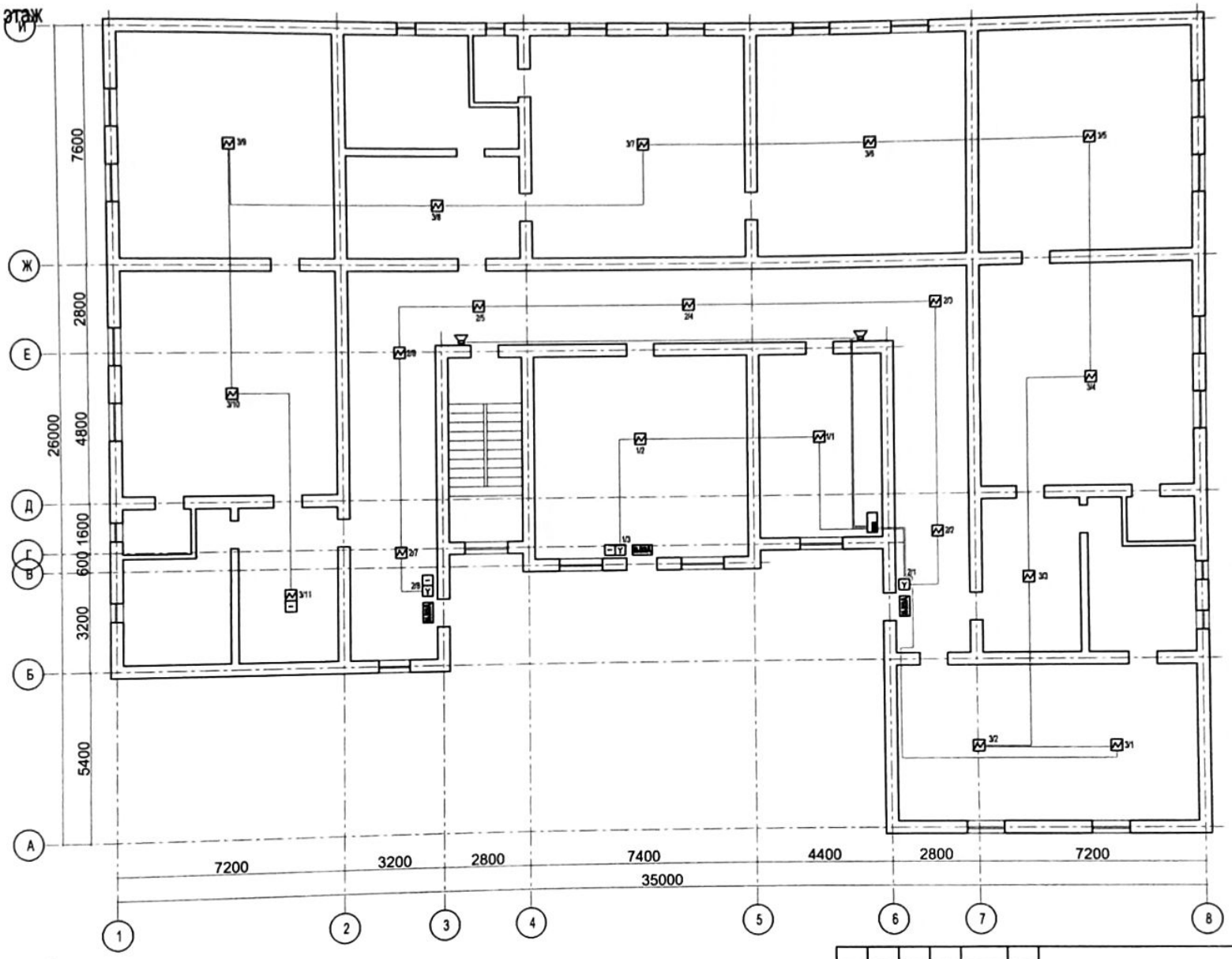

Условные обозначения

- датчик дымовой ИП 212-141
- датчик тепловой ИП 103-А/3-01
- извещатель пожарный ручной 513-10
- устройство оконечное
- ПКОП "Гранит-8"
- -СРО "Ракет-3"
- сирена Янтарь-12
- табло "Выход"

							ПС
							Установка системы автоматической пожарной сигнализации и речевого оповещения в здании ТОО "Детский сад-ясли "Балдырган" расположенного по адресу: Туркестанская область, Сарыагашский район, Кабылинбасинский с.о., г.Ленгир, улица У.Турдыкулова, д.20.
Изм	Кол.уч	Лист	Док	Подпись	Дата		
Исполнил		Жуманов Р				ТОО "Детский сад-ясли "Балдырган"	Стадия: РП; Лист: 4; Листов: 7
Проверил		Хабибуллаев Р				Блок "А". Первый этаж	ТОО "Global-stroi-project" Шымкент-2024г.

Блок "А". Второй этаж

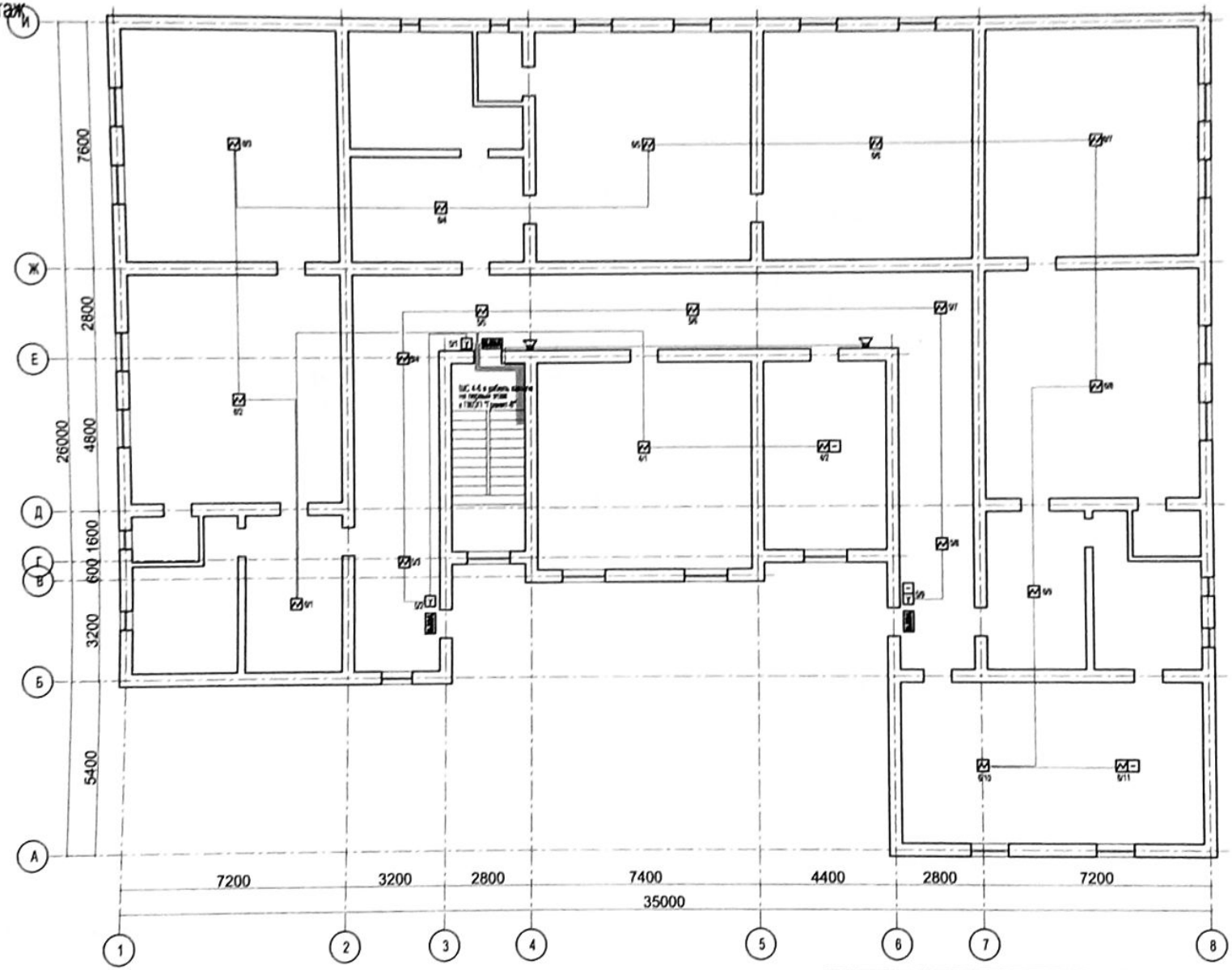

Условные обозначения

- датчик дымовой ИП 212-141
- датчик тепловой ИП 103-А/3-01
- извещатель пожарный ручной 513-10
- устройство оконечное
- ПКОП "Гранит-8"
- СРО "Рокот-3"
- сирена Янтарь-12
- табло "Выход"

Изм	Кол.уч	Лист	Док	Подпись	Дата
Исполнил		Жуманов Р.			
Проверил		Хабибдияров Р.			

ПС

Установка системы автоматической пожарной сигнализации и речевого оповещения в здании ТОО "Детский ясли-сад "Балерина" расположенного по адресу: Туркестанская область, Сарыагашский район, Кабыланбекский с.о., с.Аннит, улица У.Тундыкулова, д.25.

ТОО "Детский ясли-сад "Балерина"

Стадия	Лист	Листов
РП	5	7

Блок "А". Второй этаж

ТОО "Global-stroi-project"
Шымкент-2024г.

Блок "Б"

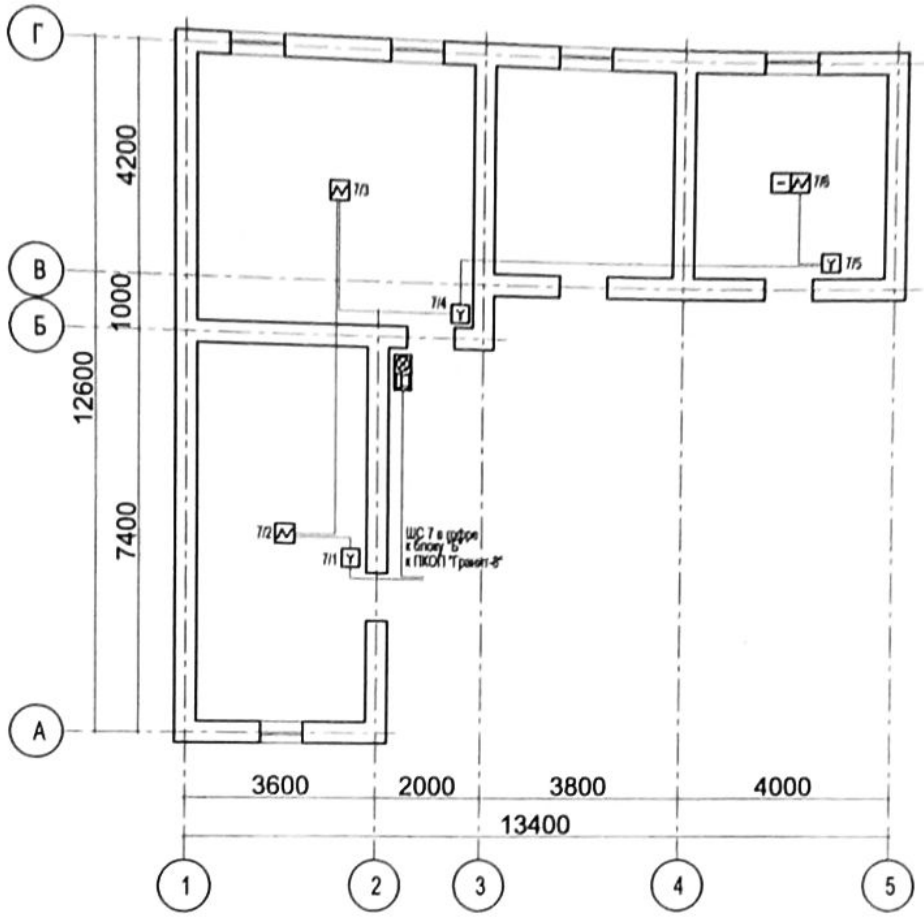

Условные обозначения

- датчик дымовой ИП 212-141
- датчик тепловой ИП 103-А/3-01
- извещатель пожарный ручной 513-10
- устройство оконечное
- ПКОП "Гранит-8"
- СРО "Рокот-3"
- сирена Янтарь-12
- табло "Выход"

						ПС	
						Установка системы автоматической пожарной сигнализации и речевого оповещения в здании ТОО "Детский ясли-сад "Балеркем" расположенного по адресу: Туркестанская область, Сарыагашский район, Кабылбекский с.о., с.Ашият, улица У.Турдымутова, д.20	
Изм	Кол.уч	Лист	Док	Подпись	Дата	ТОО "Детский ясли-сад "Балеркем"	Стадия: РП; Лист: 6; Листов: 7
Исполнил		Жуманов Р					
Проверил		Хабибдияров Р				Блок "Б"	ТОО "Global-stroi-project" Шымкент-2024г.

Позиция	Наименование и техническая характеристика	Тип, марка, обозначение документа, опросного листа	Код оборудования, изделия, материала	Завод-изготовитель	Единица измерения	Коли-чество	Масса единицы кг	Примечания
	2	3	4	5	6	7	8	9
	Пожарная сигнализация							
1	ПКОП "Гранит-8".				шт	1		
2	Пожарный датчик дымовой	ИП-212-141		RUBEZH	шт	41		
3	Пожарный датчик тепловой			RUBEZH	шт	-		
4	Извещатель пожарный ручной	ИПР-513-10			шт	9		
5	Сирена ЛД 96				шт	1		
6	Табло "Выход-Шығу"	Кристалл-12			шт	6		
7	Табло "Направление выхода"	Кристалл-12			шт	-		
8	Система речевого оповещения	"Рокот-3"			шт	4		
9	Кабель пожарный 2х0.5 мм	КПСВ		ООО "ТПД Паритет"	м	500		
10	Кабель канал 10х15 мм				м	200		
11	Гофра пластикова d=20				м	-		
12	Аккумулятор 7АЧ 12В.				шт	1		

Изм	Кол.уч	Лист	Док	Подпись	Дата
Исполнил		Жуманов Р.			
Проверил		Хабибдинров Р.			

ПС

Установка системы автоматической пожарной сигнализации и речевого оповещения в здании ТОО "Детский коли-сад "Балеркем" расположенного по адресу: Туркестанская область, Сарыагашский район, Кабылтобинский с.о., с.Аванг, улица У Турсынулова, д.20.

ТОО "Детский коли-сад "Балеркем"	Стадия	Лист	Листов
	РП	7	7
Спецификация	ТОО "Global-stroi-project" Шымкент-2024г.		

«Утверждаю»
Директор ТОО «Комплексная спасательная безопасность»
_____ Бердишаев А.Т.
«27» марта 2025 г.

ЗАКЛЮЧЕНИЕ АУДИТА В ОБЛАСТИ ПОЖАРНОЙ БЕЗОПАСНОСТИ
№ 45-2025 от «27» марта 2025 г

ТОО "Детский ясли-сад "Балеркем"
Туркестанская область, Сарыагашский район, Кабыланбекский с.о., с. Акниет, улица У.Турдыкулова, д.20.
БИН: 190 540 001 984

Заключение в течение 5 рабочих дней поступило в ОЧС _____
ДЧС _____ МЧС РК
вх. № ____ дата_____

Кіріс № 390
«21» 03 2025 ж.
«ҚР ТЖМ Түркістан облысының ТЖД Сарыағаш ауданының Төтенше жағдайлар бөлімі» республикалық мемлекеттік мекемесі

Оглавление

Оглавление	1
Отчет о проведении аудита	2-5
Аттестат аккредитации. Копии дипломов сотрудников	6-8
Инструкции и приказы	9-16
Протокол испытания качества огнезащитного покрытия металлических и деревянных конструкций, а также лестицы	17-22
Копии удостоверений сотрудников прошедших обучение по программе пожарно технического минимума	23-27
Акт приёмки пожарной сигнализации в эксплуатацию	28-32
Акт освидетельствования автоматической пожарной сигнализации	33
Договор на проведение работ по техническому обслуживанию системы автоматической пожарной сигнализации, График выполнения работ по обслуживанию системы автоматической пожарной сигнализации.	34-38
Акт выполненных работ по обслуживанию пожарной сигнализации	39
Журнал регистрации работ по проведения обслуживания системы автоматической пожарной сигнализации	40-42
Журнал регистрации инструктажей по пожарной безопасности	43-46
Журнал технического обслуживания, проведения испытаний и перезарядки огнетушителей	47-48
Акт перезарядки огнетушителей	49
Копии паспортов огнетушителей	50
Технический паспорт объекта	51-69
Электротехнический отчет	70-73
Договор на проведение работа по аудиту в области пожарной безопасности	74-80

1.Сведения о заказчике и исполнителе:
1.1 Сведения о заказчике.
Полное и сокращенное наименование заказчика: ТОО "Детский ясли-сад "Балеркем"
(наименование организации заказчика)

Местонахождение: Туркестанская область, Сарыагашский район, Кабыланбекский с.о., с.Акниет, улица У.Турдыкулова, д.20.

Представитель организации: Заведующая ТОО "Детский ясли-сад "Балеркем"
Байболатова Б.С.

1.2. Сведения об исполнителе - экспертной организации Полное и сокращенное наименование исполнителя: ТОО «Комплексная спасательная безопасность»
(наименование организации исполнителя)

Местонахождение: РК, г. Шымкент, массив Кайтпас-2, мкр. Достык-2, уч. №125

Руководитель организации: Бердишаев А. Т.

2.Экспертная организация аккредитована на осуществление деятельности по аудиту в областипожарной безопасности: Аттестат аккредитации № KZ59VVB00000924 от 26.04.2023 г.

Основание проведения аудита в области пожарной безопасности:
Договор №40 от 20 марта 2025 года.

3. Цель проведения независимой оценки пожарного риска:
Аудит в области пожарной безопасности проводится в целях определения соответствия объекта требованиям пожарной безопасности.

4. Лица, участвовавшие в проведении аудита в области пожарной безопасности:
4.1. Фамилии, имена и отчества должностных лиц представителей заказчика и исполнителя, организации, эксплуатирующей объект, в присутствии которых проводилось обследование:

Представителиорганизации исполнителя:
Эксперт аудитор Сабденов К.А.
Эксперт аудитор Камбарбеков Р.Б.

Представители организации заказчика: Заведующая ТОО "Детский ясли-сад "Балеркем" Байболатова Б.С.

5 . Объект, в отношении которого проводится аудит в области пожарной безопасности. Наименование в соответствии с фактическим использованием: ТОО "Детский ясли-сад "Балеркем" по адресу: Туркестанская область, Сарыагашский район, Кабыланбекский с.о., с.Акниет, улица У.Турдыкулова, д.20.
(указать наименование зданий, сооружений, территорий)

Класс функциональной пожарной опасности:
Ф1.1 – детские заведения, не квартирные специализированные социальные учреждения для престарелых граждан, инвалидов; комплексы больничных зданий, спальных корпусов интернатов.

Вид права: частная собственность

6. Определение требований пожарной безопасности, на основе которых проведен аудит в области пожарной безопасности.

Перечень законодательных и нормативных правовых актов регламентирующих требования пожарной безопасности для объекта: Приказ Министра по чрезвычайным ситуациям Республики Казахстан от 17 августа 2021года № 405 Об утверждении технического регламента «Общие требования к пожарной безопасности» и Приказ Министра по чрезвычайным ситуациям Республики Казахстан №55 от 21.02.2022 года «Об утверждении правил пожарной безопасности».

7. Общетехническая характеристика объекта:

Предприятие, организация осуществляет вид деятельности: Детский сад
Здания, помещения предназначены для: дневного пребывания детей дошкольного возвраста
Здания, помещения представляют собой спортивные залы, кабинеты, игровые, спальные.

Блок «А» детский сад
Этажность: два этажа
Фундамент здания: железобетон.
Стены наружные(материал): жженный кирпич
Внутренние стены и перегородки (материал): жженный кирпич
Кровля (тип, материал): профлист
Лестницы (материал): железобетон/наружные металлические
Перекрытия (материал): железобетонное/деревянное
Высота здания: 7 м
Площадь здания, помещений: 1256,9 м^2
Площадь застройки: 753,5 м^2
Объем здания: 5275 м^3
Освещение: электрическое
Вентиляция: естественная
Отопление: автономное
Объект охраняется: штатная охрана

Блок «Б» административное здание
Этажность: два этажа
Фундамент здания: железобетон.
Стены наружные(материал): шлакоблок
Внутренние стены и перегородки (материал): шлакоблок
Кровля (тип, материал): профлист
Лестницы (материал): -
Перекрытия (материал): деревянное
Высота здания: 3 м
Площадь здания, помещений: 78,6 м^2
Площадь застройки: 98,6 м^2
Объем здания: 295,8 м^3
Освещение: электрическое
Вентиляция: естественная
Отопление: автономное
Объект охраняется: штатная охрана

8. Документарная проверка

№ п/п	Наименование документа	имеется	Отсут-ствует	примечание
1	Приказ о назначении лиц, ответственных за обеспечение пожарной безопасности	+		

2	Удостоверения о прохождении сотрудников пожарно-технического минимума	+		
3	Приказы об установлении противопожарного режима	+		
4	Инструкция о мерах пожарной безопасности на объекте	+		
5	Журнал регистрации вводных, первичных, повторных и целевых противопожарных инструктажей	+		
6	Акт ввода в эксплуатацию автоматических система обнаружения и тушения пожаров, систем дымоудаления и оповещения людей (при наличии)	+		
7	План-график работ по техническому обслуживанию и планово-предупредительному ремонту систем обнаружения и тушения пожаров, систем дымоудаления и оповещения людей	+		
8	Акты проверки работоспособности систем внутреннего и наружного противопожарного водоснабжения			Не предусмотрено
9	Протокол эксплуатационных испытаний металлических пожарных лестниц и ограждений кровли	+		
10	Журнал учета наличия и технического состояния первичных средств пожаротушения	+		
11	Протокол проверки состояния огнезащитной обработки	+		
12	Акты замеров сопротивления изоляции силового и осветительного электрооборудования, электросети	+		
13	Протокол проверки сопротивлений заземлителей и заземляющих устройств	+		

Информация о дополнительно подверженной анализу документации, характеризующую пожарную опасность объекта, а также уровень подготовки персонала:
Положительный, ТОО "Детский ясли-сад "Балеркем" по адресу: Туркестанская область, Сарыагашский район, Кабыланбекский с.о., с.Акниет, улица У.Турдыкулова, д.20. , соответствует требованиям Приказа Министра по чрезвычайным ситуациям Республики Казахстан от 17 августа 2021 года № 405 Об утверждении технического регламента «Общие требования к пожарной безопасности» и Приказ Министра по чрезвычайным ситуациям Республики Казахстан №55 от 21.02.2022 года «Об утверждении правил пожарной безопасности».

9. Результаты обследования объекта.
Изложение выявленных нарушений с указанием статей, пунктов требований, установленных законодательством Республики Казахстан, место обнаружения нарушений или расчетов пожарного риска:
Замечаний не выявлено.

10. Результаты расчетов пожарного риска. Изложение порядка расчета значений пожарного риска:

При проведении аудита в области пожарной безопасности на объекте ТОО "Детский ясли-сад "Балеркем" по адресу: Туркестанская область, Сарыагашский район, Кабыланбекский с.о., с.Акниет, улица У.Турдыкулова, д.20., грубых, значительных или не значительных замечаний не выявлено.

Вывод: На основании критериев пожарного риска в области пожарной безопасности с учетом субъективных критериев оценки степени рисков и в соответствии с требованиями Приказа Министра по чрезвычайным ситуациям Республики Казахстан от 17 августа 2021года № 405 Об утверждении технического регламента «Общие требования к пожарной безопасности» и Приказа Министра по чрезвычайным ситуациям Республики Казахстан №55 от 21.02.2022 года «Об утверждении правил пожарной безопасности», ТОО "Детский ясли-сад "Балеркем" по адресу: Туркестанская область, Сарыагашский район, Кабыланбекский с.о., с.Акниет, улица У.Турдыкулова, д.20., соответствует требованиям пожарной безопасности и освобождается от особого порядка проведения проверок пожарной безопасности (заключение действительно в течении одного года дня его утверждения).

В случае наличия каких либо изменений в предоставленных исходных данных заключение подлежит обязательной корректировке. Разработчики настоящего заключение не несут ответственности за иные технические решения, принятые собственником и не предусмотренные настоящим заключением.

11. Выводы об обеспечении или не обеспечении пожарной безопасности ТОО "Детский ясли-сад "Балеркем" по адресу: Туркестанская область, Сарыагашский район, Кабыланбекский с.о., с.Акниет, улица У.Турдыкулова, д.20., соответствует требованиям Приказа Министра по чрезвычайным ситуациям Республики Казахстан от 17 августа 2021года № 405 Об утверждении технического регламента «Общие требования к пожарной безопасности» и Приказ Министра по чрезвычайным ситуациям Республики Казахстан №55 от 21.02.2022 года «Об утверждении правил пожарной безопасности».

12. Дополнительные условия настоящего заключения.

Заключение теряет силу в случаях:

- ликвидации или смены заказчика (юридического лица, ИП, физического лица);
- не указанных в настоящем заключении (т.е. вновь допущенных) нарушений требований пожарной безопасности: архитектурно-строительных, объемно-планировочных решений зданий (сооружений); технологических процессов, территорий. А также в случаях изменения классов функциональной пожарной опасности (функционального назначения) объекта или его частей, капитального ремонта, реконструкции, технического перевооружения.

13. Перечень использованных нормативных актов и документов, справочных источников иисходных данных, и другой информации: Приказ Министра по чрезвычайным ситуациям Республики Казахстан от 17 августа 2021 года № 405 Об утверждении технического регламента «Общие требования к пожарной безопасности» и Приказ Министра по чрезвычайным ситуациям Республики Казахстан №55 от 21.02.2022 года «Об утверждении правил пожарной безопасности».

14. Приложения:

- Документы по аккредитации;
- копии подтверждающих документов по пункту 8 заключения.

Представители объекта аудита (заказчика):

Заведующая ТОО "Детский ясли-сад "Балеркем" Байболатова Б.С.

Представители экспертной организации проводившей аудит:

Эксперт аудитор Сабденов К.А.

Эксперт аудитор Камбарбеков Р. Б.

Республиканское государственное учреждение "Комитет противопожарной службы Министерства по чрезвычайным ситуациям Республики Казахстан"

АТТЕСТАТ АККРЕДИТАЦИИ

№: KZ59VVB00000924

(номер аттестата аккредитации)

НАСТОЯЩИЙ АТТЕСТАТ АККРЕДИТАЦИИ ВЫДАН

Товарищество с ограниченной ответственностью "Комплексная спасательная безопасность"

(наименование организации)

160000, Республика Казахстан, г.Шымкент, Каратауский район, Массив КАЙТПАС-2, МКР. ДОСТЫК-2, дом № 125

(юридический адрес организации)

и удостоверяет, что в соответствии с пунктом 19-2) статья 1 Закона Республики Казахстан "О гражданской защите" данная экспертная организация аккредитована на выполнение работ по аудиту в области пожарной безопасности

Срок действия аттестата аккредитации с 26.04.2023

Председатель комитета **Дербисов Нурболат Бекболатович**

ұжат ҚР 2003 жылдың 7 қаңтарындағы «Электронды құжат және электронды сандық қол қою» туралы заңның 7 бабы, 1 тармағына сәйкес қағаз бетіндегі заңмен тең. ронды құжат www.elicense.kz порталында құрылған.Электронды құжат түпнұсқасын www.elicense.kz порталында тексере аласыз.
ый документ согласно пункту 1 статьи 7 ЗРК от 7 января 2003 года «Об электронном документе и электронной цифровой подписи» равнозначен документу на бумажном теле. Электронный документ сформирован на портале www.elicense.kz. Проверить подлинность электронного документа вы можете на портале www.elicense.kz.

«Утверждаю»
Директор ТОО «Комплексная спасательная безопасность»
_____ Бердишаев А.Т.
03 2024 г.

ЗАКЛЮЧЕНИЕ АУДИТА В ОБЛАСТИ ПОЖАРНОЙ БЕЗОПАСНОСТИ
№ 16/2024 от « 04 » марта 2024 г

ТОО "Детский ясли-сад "Балеркем"
Туркестанская область, Сарыагашский район, Кабыланбекский с.о., с. Акниет, улица У.Турдыкулова, д.20.
БИН: 190 540 001 984

Заключение в течение 5 рабочих дней поступило в ОЧС _____
ДЧС _____ *МЧС РК*
вх. №____ дата _____

Кіріс № 249
« 04 » 03 2024 ж.
«ҚР ТЖМ Түркістан облысының ТЖД Сарыағаш ауданының Төтенше жағдайлар бөлімі» республикалық мемлекеттік мекемесі

Оглавление

Оглавление	
Отчет о проведении аудита	1
Аттестат аккредитации. Копии дипломов сотрудников	2-5
Инструкции и приказы	6-8
Протокол испытания качества огнезащитного покрытия металлических и деревянных конструкций, а также лестицы	9-16
Копии удостоверений сотрудников прошедших обучение по программе пожарно технического минимума	17-23
Проект установски системы автоматической пожарной сигнализации	24-25
Акт приёмки пожарной сигнализации в эксплуатацию	26-33
Договор на проведение работ по техническому обслуживанию системы автоматической пожарной сигнализации, График выполнения работ по обслуживанию системы автоматической пожарной сигнализации.	34-35
Акт выполненных работ по обслуживанию пожарной сигнализации	36-39
Журнал регистрации работ по проведения обслуживания системы автоматической пожарной сигнализации	40
Журнал регистрации инструктажей по пожарной безопасности	41-43
Журнал технического обслуживания, проведения испытаний и перезарядки огнетушителей	44-46
Копии паспортов огнетушителей	47-48
Технический паспорт объекта	49-50
Электротехнический отчет	51-70
Договор на проведение работа по аудиту в области пожарной безопасности	71-74
	75-81

1.Сведения о заказчике и исполнителе:
1.1 Сведения о заказчике.
Полное и сокращенное наименование заказчика: ТОО "Детский ясли-сад "Балеркем"
(наименование организации заказчика)

Местонахождение: Туркестанская область, Сарыагашский район, Кабыланбекский с.о., с.Акниет, улица У.Турдыкулова, д.20.

Представитель организации: Заведующая ТОО "Детский ясли-сад "Балеркем" Байболатова Б.С.

1.2. Сведения об исполнителе - экспертной организации Полное и сокращенное наименование исполнителя: ТОО «Комплексная спасательная безопасность»
(наименование организации исполнителя)

Местонахождение: РК, г. Шымкент, массив Кайтпас-2, мкр. Достык-2, уч. №125

Руководитель организации: Бердишаев А. Т.

2.Экспертная организация аккредитована на осуществление деятельности по аудиту в областипожарной безопасности: Аттестат аккредитации № KZ59VVB00000924 от 26.04.2023 г.

Основание проведения аудита в области пожарной безопасности:
Договор №46 от 27 февраля 2024 года.

3. Цель проведения независимой оценки пожарного риска:
Аудит в области пожарной безопасности проводится в целях определения соответствия объекта требованиям пожарной безопасности.

4. Лица, участвовавшие в проведении аудита в области пожарной безопасности:
4.1. Фамилии, имена и отчества должностных лиц представителей заказчика и исполнителя, организации, эксплуатирующей объект, в присутствии которых проводилось обследование:

Представителиорганизации исполнителя:
Эксперт аудитор Сабденов К.А.
Эксперт аудитор Камбарбеков Р.Б.

Представители организации заказчика: Заведующая ТОО "Детский ясли-сад "Балеркем" Байболатова Б.С.

5 . Объект, в отношении которого проводится аудит в области пожарной безопасности. Наименование в соответствии с фактическим использованием: ТОО "Детский ясли-сад "Балеркем" по адресу: Туркестанская область, Сарыагашский район, Кабыланбекский с.о., с.Акниет, улица У.Турдыкулова, д.20.
(указать наименование зданий, сооружений, территорий)

Класс функциональной пожарной опасности:
Ф1.1 – детские заведения, не квартирные специализированные социальные учреждения для престарелых граждан, инвалидов; комплексы больничных зданий, спальных корпусов интернатов.

Вид права: частная собственность

6. Определение требований пожарной безопасности, на основе которых проведен аудит в области пожарной безопасности.

Перечень законодательных и нормативных правовых актов регламентирующих требования пожарной безопасности для объекта: Приказ Министра по чрезвычайным ситуациям Республики Казахстан от 17 августа 2021года № 405 Об утверждении технического регламента «Общие требования к пожарной безопасности» и Приказ Министра по чрезвычайным ситуациям Республики Казахстан №55 от 21.02.2022 года «Об утверждении правил пожарной безопасности».

7. Общетехническая характеристика объекта:

Предприятие, организация осуществляет вид деятельности: Детский сад

Здания, помещения предназначены для: дневного пребывания детей дошкольного возвраста

Здания, помещения предетавляют собой спортивные залы, кабинеты, игровые, спальные.

Блок «А» детский сад

Этажность: два этажа

Фундамент здания: железобетон.

Стены наружные(материал): жженный кирпич

Внутренние стены и перегородки (материал): жженный кирпич

Кровля (тип, материал): профлист

Лестницы (материал): железобетон/наружные металлические

Перекрытия (материал): железобетонное/деревянное

Высота здания: 7 м

Площадь здания, помещений: 1256,9 $м^2$

Площадь застройки: 753,5 $м^2$

Объем здания: 5275 $м^3$

Освещение: электрическое

Вентиляция: естественная

Отопление: автономное

Объект охраняется: штатная охрана

Блок «Б» административное здание

Этажность: два этажа

Фундамент здания: железобетон.

Стены наружные(материал): шлакоблок

Внутренние стены и перегородки (материал): шлакоблок

Кровля (тип, материал): профлист

Лестницы (материал): -

Перекрытия (материал): деревянное

Высота здания: 3 м

Площадь здания, помещений: 78,6 $м^2$

Площадь застройки: 98,6 $м^2$

Объем здания: 295,8 $м^3$

Освещение: электрическое

Вентиляция: естественная

Отопление: автономное

Объект охраняется: штатная охрана

8. Документарная проверка

№ п/п	Наименование документа	имеется	Отсут-ствует	примечание
1	Приказ о назначении лиц, ответственных за обеспечение пожарной безопасности	+		

2	Удостоверения о прохождении сотрудников пожарно-технического минимума	+		
3	Приказы об установлении противопожарного режима	+		
4	Инструкция о мерах пожарной безопасности на объекте	+		
5	Журнал регистрации вводных, первичных, повторных и целевых противопожарных инструктажей	+		
6	Акт ввода в эксплуатацию автоматических система обнаружения и тушения пожаров, систем дымоудаления и оповещения людей (при наличии)	+		
7	План-график работ по техническому обслуживанию и планово-предупредительному ремонту систем обнаружения и тушения пожаров, систем дымоудаления и оповещения людей	+		
8	Акты проверки работоспособности систем внутреннего и наружного противопожарного водоснабжения			Не предусмотрено
9	Протокол эксплуатационных испытаний металлических пожарных лестниц и ограждений кровли	+		
10	Журнал учета наличия и технического состояния первичных средств пожаротушения	+		
11	Протокол проверки состояния огнезащитной обработки	+		
12	Акты замеров сопротивления изоляции силового и осветительного электрооборудования, электросети	+		
13	Протокол проверки сопротивлений заземлителей и заземляющих устройств	+		

Информация о дополнительно подверженной анализу документации, характеризующую пожарную опасность объекта, а также уровень подготовки персонала:
Положительный, ТОО "Детский ясли-сад "Балеркем" по адресу: Туркестанская область, Сарыагашский район, Кабыланбекский с.о., с.Акниет, улица У.Турдыкулова, д.20. , соответствует требованиям Приказа Министра по чрезвычайным ситуациям Республики Казахстан от 17 августа 2021 года № 405 Об утверждении технического регламента «Общие требования к пожарной безопасности» и Приказ Министра по чрезвычайным ситуациям Республики Казахстан №55 от 21.02.2022 года «Об утверждении правил пожарной безопасности».

9. Результаты обследования объекта.
Изложение выявленных нарушений с указанием статей, пунктов требований, установленных законодательством Республики Казахстан, место обнаружения нарушений или расчетов пожарного риска:
Замечаний не выявлено.

10. Результаты расчетов пожарного риска. Изложение порядка расчета значений пожарного риска:

При проведении аудита в области пожарной безопасности на объекте ТОО "Детский ясли-сад "Балеркем" по адресу: Туркестанская область, Сарыагашский район, Кабыланбекский с.о., с.Акниет, улица У.Турдыкулова, д.20., грубых, значительных или не значительных замечаний не выявлено.

Вывод: На основании критериев пожарного риска в области пожарной безопасности с учетом субъективных критериев оценки степени рисков и в соответствии с требованиями Приказа Министра по чрезвычайным ситуациям Республики Казахстан от 17 августа 2021года № 405 Об утверждении технического регламента «Общие требования к пожарной безопасности» и Приказа Министра по чрезвычайным ситуациям Республики Казахстан №55 от 21.02.2022 года «Об утверждении правил пожарной безопасности», ТОО "Детский ясли-сад "Балеркем" по адресу: Туркестанская область, Сарыагашский район, Кабыланбекский с.о., с.Акниет, улица У.Турдыкулова, д.20., соответствует требованиям пожарной безопасности и освобождается от особого порядка проведения проверок пожарной безопасности (заключение действительно в течении одного года дня его утверждения).

В случае наличия каких либо изменений в предоставленных исходных данных заключение подлежит обязательной корректировке. Разработчики настоящего заключение не несут ответственности за иные технические решения, принятые собственником и не предусмотренные настоящим заключением.

11. Выводы об обеспечении или не обеспечении пожарной безопасности ТОО "Детский ясли-сад "Балеркем" по адресу: Туркестанская область, Сарыагашский район, Кабыланбекский с.о., с.Акниет, улица У.Турдыкулова, д.20., соответствует требованиям Приказа Министра по чрезвычайным ситуациям Республики Казахстан от 17 августа 2021года № 405 Об утверждении технического регламента «Общие требования к пожарной безопасности» и Приказ Министра по чрезвычайным ситуациям Республики Казахстан №55 от 21.02.2022 года «Об утверждении правил пожарной безопасности».

12. Дополнительные условия настоящего заключения.

Заключение теряет силу в случаях:

- ликвидации или смены заказчика (юридического лица, ИП, физического лица);
- не указанных в настоящем заключении (т.е. вновь допущенных) нарушений требований пожарной безопасности: архитектурно-строительных, объемно-планировочных решений зданий (сооружений); технологических процессов, территорий. А также в случаях изменения классов функциональной пожарной опасности (функционального назначения) объекта или его частей, капитального ремонта, реконструкции, технического перевооружения.

13. Перечень использованных нормативных актов и документов, справочных источников иисходных данных, и другой информации: Приказ Министра по чрезвычайным ситуациям Республики Казахстан от 17 августа 2021 года № 405 Об утверждении технического регламента «Общие требования к пожарной безопасности» и Приказ Министра по чрезвычайным ситуациям Республики Казахстан №55 от 21.02.2022 года «Об утверждении правил пожарной безопасности».

14. Приложения:

- Документы по аккредитации;
- копии подтверждающих документов по пункту 8 заключения.

Представители объекта аудита (заказчика):

Заведующая ТОО "Детский ясли-сад "Балеркем" Байболатова Б.С.

Представители экспертной организации проводившей аудит:

Эксперт аудитор Сабденов К.А.

Эксперт аудитор Камбарбеков Р. Б.

Республиканское государственное учреждение "Комитет противопожарной службы Министерства по чрезвычайным ситуациям Республики Казахстан"

АТТЕСТАТ АККРЕДИТАЦИИ

№: KZ59VVB00000924

(номер аттестата аккредитации)

НАСТОЯЩИЙ АТТЕСТАТ АККРЕДИТАЦИИ ВЫДАН

Товарищество с ограниченной ответственностью "Комплексная спасательная безопасность"

(наименование организации)

160000, Республика Казахстан, г.Шымкент, Каратауский район, Массив КАЙТПАС-2, МКР. ДОСТЫК-2, дом № 125

(юридический адрес организации)

**и удостоверяет,
что в соответствии с пунктом 19-2) статья 1 Закона Республики Казахстан "О гражданской защите" данная экспертная организация аккредитована на выполнение работ по аудиту в области пожарной безопасности**

**Срок действия аттестата аккредитации
с 26.04.2023**

Председатель комитета **Дербисов Нурболат Бекболатович**

ржат ҚР 2003 жылдың 7 қаңтарындағы «Электронды құжат және электронды сандық қол қою» туралы заңның 7 бабы, 1 тармағына сәйкес қағаз бетіндегі заңмен тең. ронлық құжат www.elicense.kz порталында құрылған.Электрондық құжат түпнұсқасын www.elicense.kz порталында тексере аласыз.
й документ согласно пункту 1 статьи 7 ЗРК от 7 января 2003 года «Об электронном документе и электронной цифровой подписи» равнозначен документу на бумажном
ле. Электронный документ сформирован на портале www.elicense.kz. Проверить подлинность электронного документа вы можете на портале www.elicense.kz.